AXIAL FANS

BLADE DIAMETER
190 mm
8 inch

12V DC — F44-12E8006-21S Suction-Aspirante / F44-12E8006-21B Blowing-Soffiante

Test Voltage: **13,0** VOLT DC

Static Pressure		SUCTION Aspirante				BLOWING Soffiante			
Pa	IN H2O	Airflow m³/h	Airflow cfm	Current A	Eff. %	Airflow m³/h	Airflow cfm	Current A	Eff. %
0	0	**820**	*480*	6,5		**680**	*400*	6,6	
25	0,1	**790**	*470*	6,6		**650**	*380*	6,7	
50	0,2	**760**	*450*	6,8		**640**	*380*	6,6	
75	0,3	**720**	*420*	6,9		**590**	*350*	6,7	
100	0,4	**680**	*400*	7,1		**550**	*320*	6,7	
150	0,6	**570**	*340*	7,1		**420**	*250*	6,8	
200	0,8	**470**	*280*	7,3		**340**	*200*	7,1	
250	1,0	**310**	*180*	7,4		**250**	*150*	7,5	
300	1,2	**190**	*110*	7,6		**190**	*110*	8,0	
350	1,4	**100**	*60*	8,1		**120**	*70*	8,5	
400	1,6	**0**	*0*	8,5		**40**	*20*	9,0	
						0	*0*	9,3	

24V DC — F44-24E8006-21S Suction-Aspirante / F44-24E8006-21B Blowing-Soffiante

Test Voltage: **26,0** VOLT DC

Static Pressure		SUCTION Aspirante				BLOWING Soffiante			
Pa	IN H2O	Airflow m³/h	Airflow cfm	Current A	Eff. %	Airflow m³/h	Airflow cfm	Current A	Eff. %
0	0	**820**	*480*	3,1		**690**	*410*	3,4	
25	0,1	**790**	*470*	3,2		**660**	*390*	3,4	
50	0,2	**760**	*450*	3,3		**640**	*380*	3,5	
75	0,3	**730**	*430*	3,4		**610**	*360*	3,4	
100	0,4	**690**	*410*	3,4		**560**	*330*	3,5	
150	0,6	**590**	*350*	3,5		**450**	*270*	3,5	
200	0,8	**490**	*290*	3,6		**360**	*210*	3,6	
250	1,0	**340**	*200*	3,6		**270**	*160*	3,7	
300	1,2	**220**	*130*	3,8		**210**	*120*	4,0	
350	1,4	**120**	*70*	3,9		**150**	*90*	4,3	
400	1,6	**40**	*20*	4,2		**70**	*40*	4,5	
450	1,8	**0**	*0*	4,2		**0**	*0*	4,7	

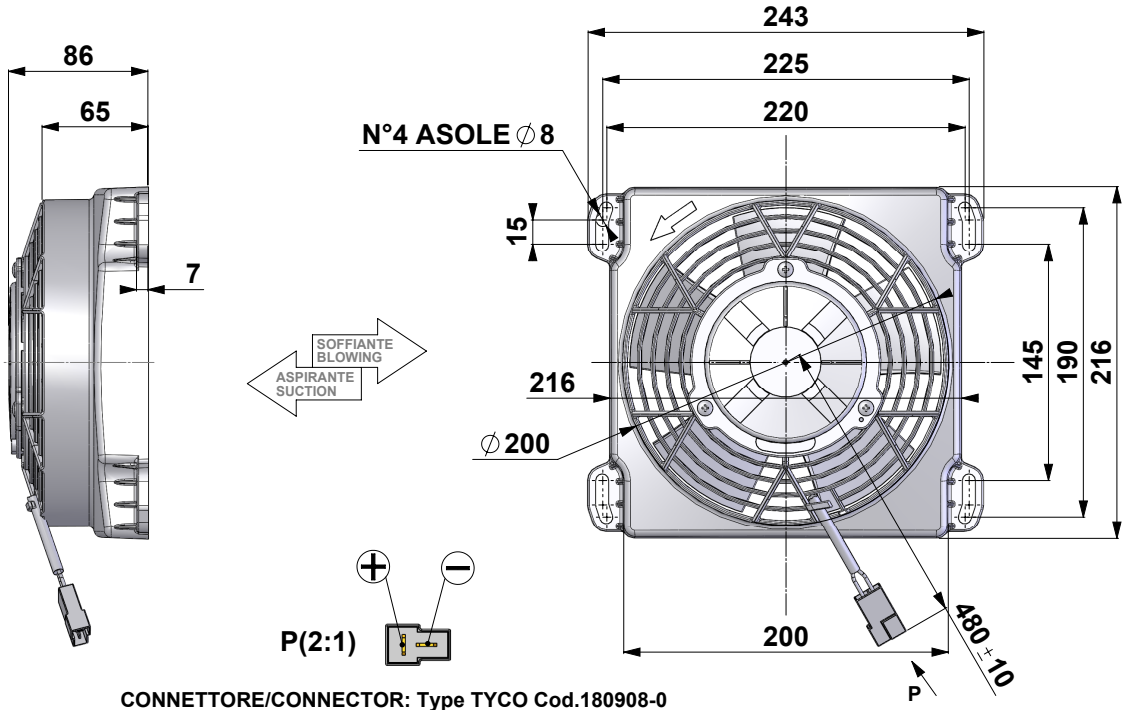

CONNETTORE/CONNECTOR: Type TYCO Cod.180908-0
FASTON MASCHIO/MALE FASTON: Type TYCO Cod.42098-2

Weight: 1,2 Kg	Noise: LOW NOISE
Pressure rate: 1Pa = 0,004 inch H2O	Static Pressure: pascal (Pa)
Dimensions rate: 25,4 mm = 1 inch	Airflow rate: 1 m³/h = 0,59 cfm