COMEX EUROPE s.r.l.® AXIAL FANS

FAN DIAMETER
Diametro Ventola

385 mm.
15 inch

12V DC

F30P-12L8204-08S Suction-Aspirante
F30P-12L8204-08B Blowing-Soffiante

Test Voltage: **13,0** VOLT DC

Static Pressure		SUCTION Aspirante			BLOWING Soffiante		
mm H2O	inch	Airflow m3/h	Airflow cfm/h	Current Amp.	Airflow m3/h	Airflow cfm/h	Current Amp .
0,0	0	**3670**	2170	17,0	**3660**	2160	17,6
2,5	0,1	**3450**	2040	17,4	**3440**	2030	17,7
5,0	0,2	**3220**	1900	18,1	**3220**	1900	18,1
7,5	0,3	**2990**	1760	18,6	**2980**	1760	18,6
10,0	0,4	**2710**	1600	18,8	**2610**	1540	18,7
12,5	0,5	**2380**	1400	18,7	**2150**	1270	18,8
15,0	0,6	**1910**	1130	18,5	**1540**	910	18,8
17,5	0,7	**1290**	760	18,2	**960**	570	18,3
20,0	0,8	**790**	470	18,2	**490**	290	18,7
22,5	0,9	**250**	150	18,4	**40**	20	19,0
25,0	1,0	**0**	0	18,5	**0**	0	19,3
30,0	1,2						

Static Pressure: 1 mm H2O = 0,04 inch H2O 1 mm H2O = 9,8 Pa
Airflow rate: 1 m3/h = 0,59 cfm

WEIGHT 2,60 Kg

LOW NOISE

24V DC

F30P-24L8204-08S Suction-Aspirante
F30P-24L8204-08B Blowing-Soffiante

Test Voltage: **26,0** VOLT DC

Static Pressure		SUCTION Aspirante			BLOWING Soffiante		
mm H2O	inch	Airflow m3/h	Airflow cfm/h	Current Amp.	Airflow m3/h	Airflow cfm/h	Current Amp.
0,0	0	**3580**	2110	7,6	**3450**	2040	7,5
2,5	0,1	**3330**	1960	7,8	**3250**	1920	7,6
5,0	0,2	**3080**	1820	8,0	**3010**	1780	7,8
7,5	0,3	**2830**	1670	8,2	**2740**	1620	7,9
10,0	0,4	**2530**	1490	8,3	**2280**	1350	8,0
12,5	0,5	**2130**	1260	8,2	**1710**	1010	8,0
15,0	0,6	**1450**	860	7,9	**1110**	650	7,8
17,5	0,7	**890**	530	7,9	**570**	340	7,9
20,0	0,8	**510**	300	8,0	**120**	70	8,1
22,5	0,9	**120**	70	8,3	**0**	0	8,3
25,0	1,0	**0**	0	8,5			
30,0	1,2						

Static Pressure: 1 mm H2O = 0,04 inch H2O 1 mm H2O = 9,8 Pa
Airflow rate: 1 m3/h = 0,59 cfm

WEIGHT 2,60 Kg

LOW NOISE

The dimensions are in mm. (25,4 mm. = 1 inch)

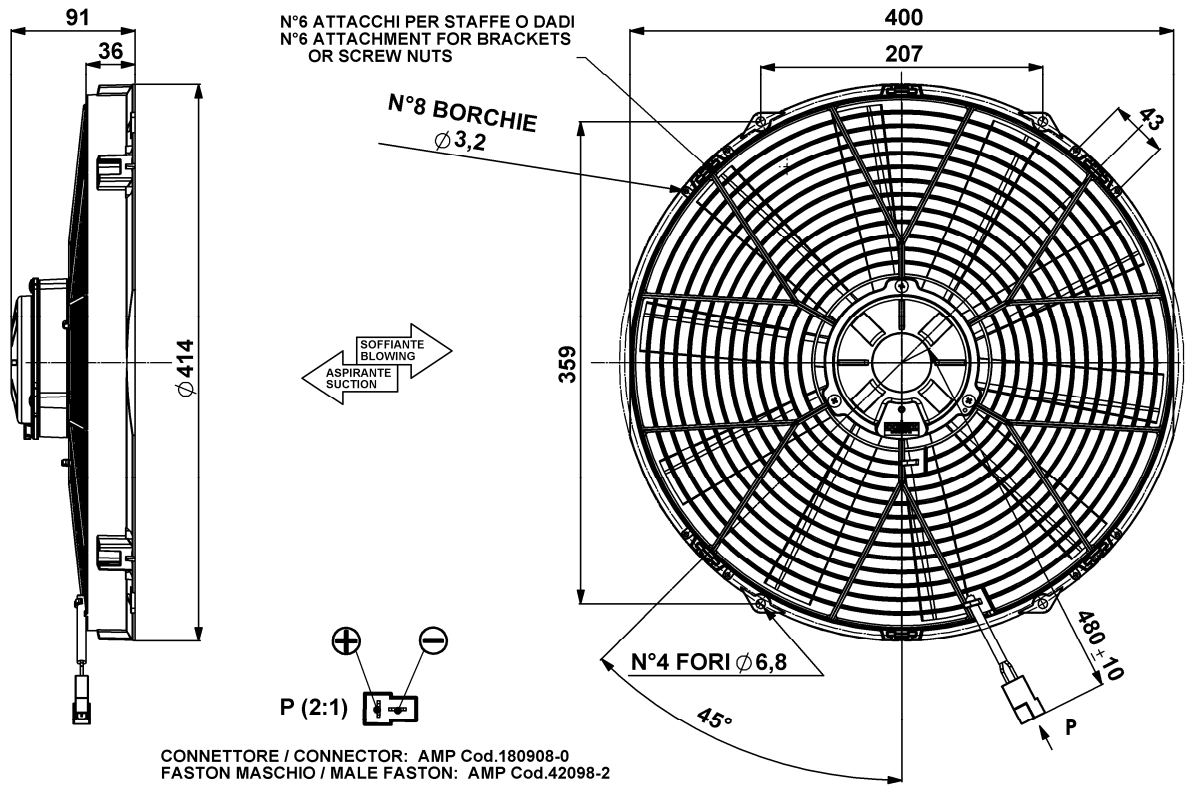

For the Axial Fans exposed to the water, mounted with motor-up and blade-down, we recommend to require the 2 holes for the water discharge on the blade hub. At the end of the fan description please write "**2H**".
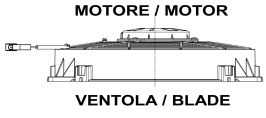
Per Elettroventole esposte all'acqua, e montate con il motore sopra e la ventola sotto, si raccomanda di chiedere i 2 fori di drenaggio sul mozzo della ventola. Aggiungere alla fine della descrizione prodotto la sigla "**2H**".