AXIAL FANS

BLADE DIAMETER
190 mm
8 inch

12V DC — F44-12E8006-12S Suction-Aspirante / F44-12E8006-12B Blowing-Soffiante

Test Voltage: **13,0** VOLT DC

Static Pressure		SUCTION Aspirante				BLOWING Soffiante			
Pa	IN H2O	Airflow m³/h	Airflow cfm	Current A	Eff. %	Airflow m³/h	Airflow cfm	Current A	Eff. %
0	0	**870**	*510*	8,8		**800**	*470*	8,4	
25	0,1	**830**	*490*	8,9		**740**	*440*	8,4	
50	0,2	**770**	*450*	8,8		**660**	*390*	8,3	
75	0,3	**700**	*410*	8,7		**570**	*340*	8,0	
100	0,4	**560**	*330*	8,0		**470**	*280*	7,7	
125	0,5	**540**	*320*	8,3		**400**	*240*	7,8	
150	0,6	**480**	*280*	8,3		**350**	*210*	8,0	
175	0,7	**430**	*250*	8,5		**300**	*180*	8,2	
200	0,8	**370**	*220*	8,6		**270**	*160*	8,5	
225	0,9	**310**	*180*	8,7		**200**	*120*	8,6	
250	1,0	**230**	*140*	8,7		**120**	*70*	8,9	
300	1,2	**80**	*50*	9,2		**0**	*0*	9,2	
350	1,4	**0**	*0*	9,5					

24V DC — F44-24E8006-12S Suction-Aspirante / F44-24E8006-12B Blowing-Soffiante

Test Voltage: **26,0** VOLT DC

Static Pressure		SUCTION Aspirante				BLOWING Soffiante			
Pa	IN H2O	Airflow m³/h	Airflow cfm	Current A	Eff. %	Airflow m³/h	Airflow cfm	Current A	Eff. %
0	0	**890**	*530*	4,5		**820**	*480*	4,4	
25	0,1	**850**	*500*	4,5		**760**	*450*	4,4	
50	0,2	**800**	*470*	4,5		**680**	*400*	4,3	
75	0,3	**720**	*420*	4,5		**600**	*350*	4,1	
100	0,4	**590**	*350*	4,0		**500**	*300*	4,0	
125	0,5	**550**	*320*	4,1		**430**	*250*	4,0	
150	0,6	**510**	*300*	4,2		**370**	*220*	4,0	
175	0,7	**460**	*270*	4,3		**320**	*190*	4,1	
200	0,8	**400**	*240*	4,3		**280**	*170*	4,3	
225	0,9	**340**	*200*	4,3		**240**	*140*	4,4	
250	1,0	**290**	*170*	4,4		**170**	*100*	4,4	
300	1,2	**100**	*60*	4,5		**0**	*0*	4,8	
350	1,4	**0**	*0*	4,8					

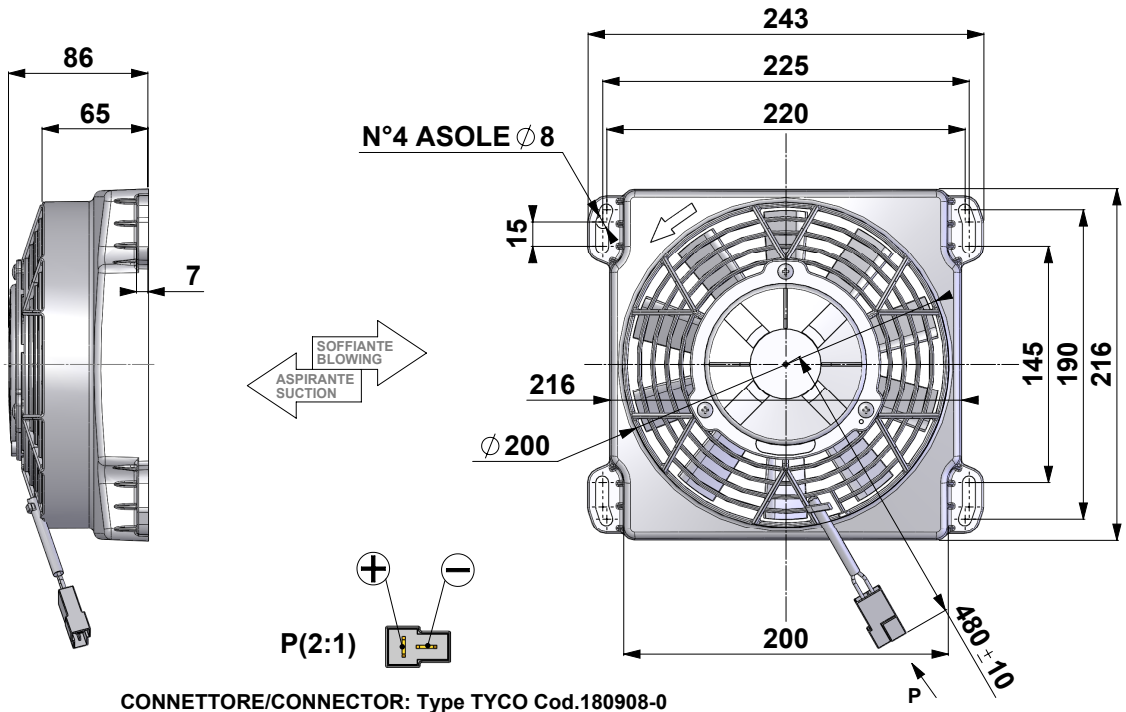

CONNETTORE/CONNECTOR: Type TYCO Cod.180908-0
FASTON MASCHIO/MALE FASTON: Type TYCO Cod.42098-2

Weight: 1,2 Kg	Noise: LOW NOISE
Pressure rate: 1Pa = 0,004 inch H2O	Static Pressure: pascal (Pa)
Dimensions rate: 25,4 mm = 1 inch	Airflow rate: 1 m³/h = 0,59 cfm